Bruksanvisning
User manual

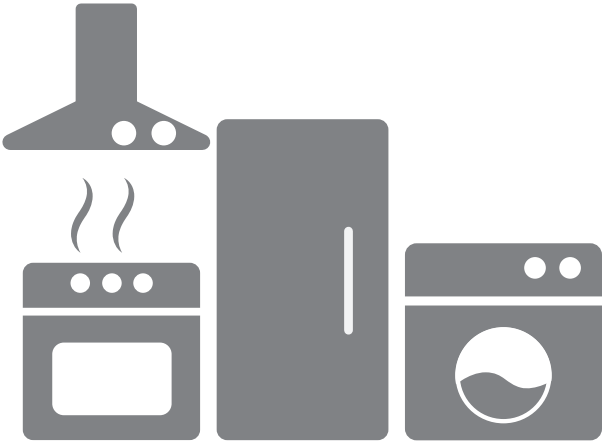

Cylinda
år efter år

Mikrovågsugn
Instruktioner

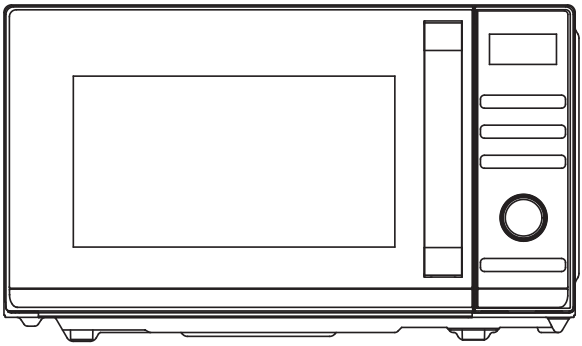

Modell: FM3123RF
Artikelnummer：9001187

Läs dessa instruktioner noga innan du installerar och börjar använda ugnen.

INNEHÅLL

INNEHÅLL 1
ÅTGÄRDER FÖR ATT FÖRHINDRA MIKROVÅGSEXPONERING 2
VIKTIGA SÄKERHETSANVISNINGAR 2
INSTALLATIONSGUIDE 5
INSTRUKTIONER GÄLLANDE JORDNING 6
RADIOSTÖRNING 6
INNAN DU KONTAKTAR SERVICE 7
TILLAGNINGSMETODER 7
GUIDE TILL KÖKSUTRUSTNING 7
SPECIFIKATIONER 9
DELARNAS NAMN 9
KONTROLLPANEL 10
BRUKSANVISNING 12
- STÄLLA IN KLOCKAN 12
- TILLAGNING I MIKROVÅGSUGN 12
- SNABBTILLAGNING 13
- AUTOUPPTINING 13
- SNABBUPPTINING 13
- TILLAGNING I FLERA STEG 13
- FÖRINSTÄLLNING 14
- BARNSPÄRR 14
- AUTOTILLAGNING 14

RENGÖRING OCH UNDERHÅLL 15

FÖRSIKTIGHETSÅTGÄRDER FÖR ATT MINSKA RISKEN FÖR MIKROVÅGSEXPONERING

1. Försök inte använda ugnen med luckan öppen eftersom du då kan exponeras för mikrovågor. Säkerhetsspärrarna får inte skadas eller manipuleras.
2. Placera inte något föremål mellan ugnens framkant och luckan och se till att avlägsna matrester och rengöringsmedel från tätningarna.
3. Använd inte ugnen om den är skadad. Det är väldigt viktigt att ugnsluckan är ordentligt stängd och att det inte finns skador på：

a） Luckan (skev)，

b） Gångjärn och lås (trasiga eller lösa)，

c） Dörrpackningar och tätningsytor.

4. Ugnen får inte modifieras eller repareras av någon annan än behörig servicepersonal.

VIKTIGA SÄKERHETSINSTRUKTIONER

Vid användning av elapparater ska grundläggande säkerhetsföreskrifter alltid följas, t.ex.:

VARNING! För att minska risken för brännskador, elstötar, brand, personskador eller mikrovågsexponering:

1. Använd endast denna apparat till det den är avsedd för. Se beskrivningen i denna bruksanvisning. Tillsätt inte frätande kemikalier eller ånga i apparaten. Denna typ av ugn är specifikt konstruerad för att värma, tillaga eller torka mat. Den är inte avsedd för industriell användning eller laboratorieverksamhet.
2. Starta inte apparaten när den är tom.
3. Använd inte apparaten om elkabeln eller kontakten är skadad, om den inte fungerar normalt，är skadad eller har fallit i marken. Om elkabeln är skadad får den endast bytas ut av tillverkaren, dess servicepartner eller av motsvarande kvalificerad person.
4. **VARNING!** Barn bör inte använda ugnen utan tillsyn såvida de inte har fått adekvata instruktioner så att de kan använda den på ett säkert sätt och förstår riskerna med felaktig användning.

5. För att minska risken för brand inuti ugnen：

- När du värmer mat i plast- eller pappersbehållare bör du hålla ett öga på ugnen eftersom det finns en risk för antändning.
- Ta bort klämmor och liknande från pappers- och plastpåsar innan de placeras i ugnen.
- Om det börjar ryka ska apparaten stängas av eller kontakten dras ut. Låt luckan vara stängd så att eventuella lågor kvävs.
- Använd inte ugnen som förvaringsutrymme. Lämna inte pappersprodukter, köksredskap eller mat i ugnen när den inte används.
- Mikrovågsugnen är avsedd för uppvärmning av mat och dryck. Att torka kläder eller värma värmedynor, tofflor, tvättsvampar, fuktiga kläder och liknande kan orsaka personskador, gnistbildning eller brand.

6. **VARNING!** Vätskor och andra livsmedel får inte värmas i slutna behållare eftersom de då riskerar att explodera.
7. Mikrovågsvärmning av drycker kan leda till en fördröjd uppkokning. Var därför försiktig när du hanterar tillagningskärlet.
8. Stek inte mat i ugnen. Het olja kan skada ugnsdelar och redskap och orsaka brännskador på huden.
9. Oskalade ägg och hela hårdkokta ägg ska inte värmas i mikrovågsugn eftersom de kan explodera även efter att mikrovågsuppvärmningen har avslutats.
10. Picka hål i matvaror med tjockt skal, som potatis, hel squash, äpplen och kastanjer, innan de tillagas.
11. Innehållet i nappflaskor och burkmat för småbarn ska röras om eller skakas och temperaturen kontrolleras innan servering för att förhindra brännskador.
12. Burkar/skålar och liknande kan bli varma eftersom värmen överförs från den uppvärmda maten. Det kan vara bra att använda grytlappar när maten ska tas ut ur ugnen.
13. Kontrollera att kärlen lämpar sig för användning i mikrovågsugn.
14. **VARNING!** Det är farligt för andra än utbildade personer att utföra service eller reparation som innebär att höljet, som skyddar mot exponering för mikrovågsenergi, måste avlägsnas.

15. Denna produkt klassas som ISM-utrustning grupp 2, klass B . Definitionen av grupp 2, där all ISM-utrustning (industriell, vetenskaplig och medicinsk) ingår, är sådan utrustning där radiofrekvenser avsiktligt genereras och/eller används i form av elektromagnetisk strålning för att behandla material samt elektro-erosionsutrustning. Klass B-utrustning lämpar sig för hemmabruk och i lokaler som är anslutna till lågspänningsnät avsett för bostadshus.
16. Denna apparat är inte avsedd att användas av personer（inklusive barn）med nedsatt fysisk, sensorisk eller mental förmåga eller brist på erfarenhet och kunskap, såvida det inte sker under tillsyn eller de har fått instruktioner om hur apparaten ska användas.
17. Barn bör hållas under uppsikt så att de inte leker med apparaten.
18. Mikrovågsugnen ska endast användas fristående.
19. **VARNING**! Installera inte ugnen ovanför en spis eller annan värmeproducerande apparat. Om den installeras kan den skadas och garantin blir ogiltig.
20. Mikrovågsugnen får inte placeras i ett skåp.
21. **VARNING**! Åtkomliga delar kan bli heta under användning. Småbarn ska därför hållas på behörigt avstånd.
22. Vid anv ändning blir apparaten varm. lakttag försiktighet sa att du inte vidrör v ärmeelementen inne i ugnen.
23. Temperaturen på åtkomliga ytor kan vara hög när apparaten är i drift.
24. Apparaten ska placeras mot en vägg.
25. Apparaten ska inte användas av barn eller personer med nedsatt fysisk, sensorisk eller mental förmåga eller som saknar erfarenhet och kunskap, såvida de inte f årtillsyn eller instruktioner.
26. **VARNING**! Om luckan eller luckans tätning är skadad får ugnen inte användas förrän den har reparerats av behörig servicepersonal.
27. Apparaten är inte avsedd att användas med en extern timer eller separat fjärrkontroll.
28. Mikrovågsugnen är endast avsedd för hushållsbruk, inte för kommersiell användning.
29. Ta aldrig bort distanshållarna på baksidan eller sidorna, eftersom de säkerställer att avståndet till väggen är tillräckligt för att luften ska kunna cirkulera.
30. Fixera glastallriken innan du flyttar apparaten för att förhindra skador.
31. FÖRSIKTIGHET!-Det är farligt att låta någon annan än en specialist utföra reparation eller underhåll eftersomhöljet, som säkerstaller skydd mot mikrov ågsstr ålning, då måste tas bort. Detta gäller byte av elkabeln och belysningen. Skicka apparaten i dessa fall till vårt servicecenter.

32. Mikrovågsugnen är endast avsedd att användas för att tina upp, tillaga och ångkoka mat.
33. Använd grytlappar när du tar ut uppvärmd mat.
34. Observera! Ånga släpps ut när man öppnar lock eller täckfolie.
35. Denna apparat kan användas av barn från 8 år och uppåt, av personer med nedsatt fysisk, sensorisk eller mental förmåga eller personer som saknar erfarenhet och kunskap om det sker under övervakning eller om de fått instruktioner om hur man använder apparaten på ett säkert sätt och är medvetna om riskerna. Låt inte barn leka med apparaten. Rengöring och underhåll får inte utföras av barn såvida de inte är över åtta år och övervakas.
36. Om det börjar ryka ska apparaten stängas av eller kontakten dras ut. Låt luckan vara stängd så att eventuella lågor kvävs.

INSTALLATIONSGUIDE

1. Ta ut allt förpackningsmaterial ur ugnen.
2. **VARNING!** Kontrollera ugnen beträffande skador, t.ex. sned eller bucklig lucka, skadade packningar och tätningar på luckans utsida, trasiga eller lösa gångjärn och lås, bucklor i ugnsutrymmet eller på luckan. Använd inte ugnen om den är skadad, utan kontakta behörig servicepersonal.
3. Denna mikrovågsugn ska placeras på en plan, stadig yta som tål vikten av ugnen och den tyngsta mat som kan tänkas tillagas i ugnen.
4. Placera inte ugnen där det alstras värme, fukt eller i närheten av lättantändliga material.
5. Luft måste kunna cirkulera runt ugnen för att den ska kunna fungera korrekt. Lämna ett utrymme på 20 cm över ugnen, 10 cm bakom och 5 cm åt vardera sidan. Öppningarna på apparaten får inte täckas över eller blockeras. Ta inte bort fötterna.
6. Använd inte ugnen om inte glastallriken, rullstödet och axeln sitter på sina platser.
7. Kontrollera att elkabeln är oskadd och inte löper under eller över ugnen, eller över några heta eller vassa ytor.
8. Kontakten måste vara lättåtkomlig så att den lätt kan dras ur vid en nödsituation.
9. Använd inte ugnen utomhus.

JORDNING

Denna apparat måste jordas. Denna ugn är utrustad med en elkabel med en jordledning och jordad kontakt. Kontakten ska anslutas till ett uttag som är korrekt installerat och jordat. Om det sker en kortslutning minskar jordningen risken för elektriska stötar eftersom strömmen kan ledas bort. Vi rekommenderar att ugnen ansluts till en separat krets. Anslutning till högspänning kan leda till brand eller skador på ugnen.

VARNING! En felaktigt ansluten jordkontakt kan orsaka elstötar.

OBS!

1. Kontakta en behörig elektriker eller serviceperson om du har frågor om jordningen eller de elektriska instruktionerna.
2. Varken tillverkaren eller återförsäljaren påtar sig något ansvar för material- eller personskador som uppstått på grund av att instruktionerna gällande elanslutning inte följts.

Ledningarna i elkabeln har olika färger enligt följande:

Grön och gul = JORD

Blå = NEUTRAL

Brun = STRÖMFÖRANDE

RADIOSTÖRNING

När mikrovågsugnen används kan den orsaka störningar som påverkar radio, teve eller liknande utrustning. Om det uppstår störningar kan de mildras eller åtgärdas på följande sätt:

1. Rengör luckan och tätningsytan.
2. Rikta om radions eller tevens mottagarantenn.
3. Vrid mikrovågsugnen från mottagarantennen.
4. Flytta mikrovågsugnen längre bort från mottagarantennen.
5. Sätt i mikrovågsugnens kontakt i ett annat uttag så att ugnen och mottagaren är anslutna till olika kretsar.

INNAN DU KONTAKTAR SERVICE

Om ugnen inte fungerar kontrollera följande innan du beställer service:

- Kontrollera att ugnen är korrekt ansluten. Om den inte är det ska du dra ut kontakten ur uttaget, vänta i 10 sekunder och sedan sätta i den korrekt.
- Kontrollera om säkringen har gått eller utlöst huvudkretsbrytaren. Om de ser ut att fungera normalt kan du testa att ansluta en annan apparat till uttaget.
- Kontrollera att kontrollpanelen är korrekt programmerad och att timern är inställd.
- Kontrollera att luckan är ordentligt stängd och att luckspärrarna fungerar. Om luckan inte är ordentligt stängd kommer inga mikrovågor att avges.

OM INGET AV OVANSTÅENDE ÅTGÄRDAR FELET SKA EN BEHÖRIG TEKNIKER KONTAKTAS. FÖRSÖK INTE MODIFIERA ELLER REPARERA UGNEN PÅ EGEN HAND.

TILLAGNINGSTEKNIKER

1. Fördela maten så att de tjockaste delarna ligger ytterst på tallriken.
2. Kontrollera tillagningstiden. Tillaga på kortast möjliga angivna tid och kör ytterligare en tid vid behov. Mat som tillagats för länge kan ryka eller antändas.
3. Täck över maten när den tillagas. Övertäckningen förhindrar stänk och bidrar till att maten blir jämnt tillagad.
4. Vänd maten en gång under tillagningen så att exempelvis kyckling och hamburgare tillagas snabbare. Stora produkter som stekar ska vändas minst en gång.
5. Rätter med exempelvis köttbullar ska röras om efter halva tiden. De bör vändas samt flyttas från mitt till kant och vice versa.

GUIDE TILL KÖKSUTRUSTNING

1. Mikrovågor kan inte tränga igenom metall. Använd enbart behållare som lämpar

sig för användning i mikrovågsugn. Mat eller dryck i metallförpackning får inte tillagas i mikrovågsugn. Detta gäller dock inte om tillverkaren har specificerat storlek och form på metallförpackningar som lämpar sig för tillagning i mikrovågsugn.

2. Mikrovågor kan inte tränga igenom metall, och metallredskap eller tillagningskärl med metallkant ska inte användas.
3. Använd inte produkter av återvunnet papper vid mikrovågstillagning eftersom de kan innehålla små metallfragment som kan orsaka gnistor och/eller lågor.
4. Runda/ovala kärl rekommenderas framför fyrkantiga/avlånga eftersom det som ligger i hörnen tenderar att bli överkokt.
5. Smala remsor av aluminiumfolie kan användas för att förhindra överkokning av exponerade delar. Men var försiktig så att du inte använder för mycket och lämna ett avstånd på 2,54 cm mellan folien och ugnens innerväggar.

Nedanstående lista är en generell guide till lämpliga tillagningskärl.

Kokkärl	**Mikrovågstillagning**
Värmetåligt glas	Ja
Icke värmetåligt glas	Nej
Värmetåligt porslin	Ja
Mikrovågståliga plastbehållare	Ja
Hushållspapper	Ja
Metallfat	Nej
Metallform	Nej
Aluminiumfolie och folieformar	Nej

SPECIFIKATIONER

Elförbrukning	230V~50 Hz, 1 200 W (mikrovåg)
Uteffekt	700 W
Driftsfrekvens	2450 MHz
Yttermått	262 mm (H)x452 mm (B)x347mm (D)
Innermått	198 mm (H)x315 mm (B)x297mm (D)
Ugnskapacitet	Kompakt 20 liter
Nettovikt	Ca 10,8 kg

DELARNAS NAMN

1. Spärrsystem
2. Luckfönster
3. Axel
4. Rullstöd
5. Kontrollpanel
6. Vågledare
   (Ta inte bort skivan
   som täcker vågledaren)
7. Glastallrik

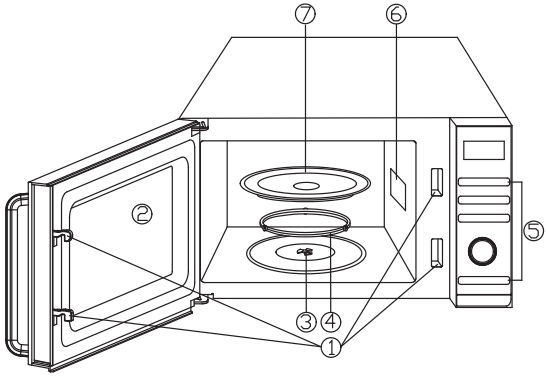

KONTROLLPANEL

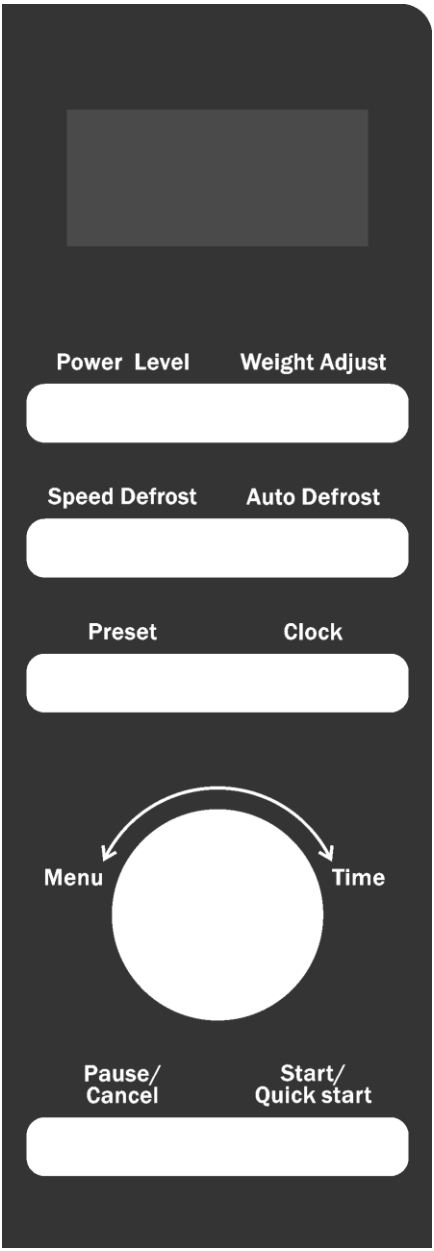

- **DISPLAY**

Visar tillagningstid, effekt, indikatorer och klocka

- **EFFEKT (POWER LEVEL)**

Tryck in för att ställa in effektnivå

- **VIKTINSTÄLLNING (WEIGHT ADJUST)**

Tryck in för att ställa in vikt eller portioner.

- **SNABBUPPTINING (SPEED DEFROST)**

Tryck in för att tina upp mat baserat på tid.

- **AUTOUPPTINING (AUTO DEFROST)**

Tryck in för att tina upp baserat på vikt.

- **FÖRINSTÄLLNING (PRESET)**

Ställ in för att starta ugnen vid en senare tidpunkt.

- **KLOCKA (CLOCK)**

Tryck in för att ställa in klockan.

- **MENY/TID urtavla (MENU/TIME)**

Vrid för att ställa in tid och välj automeny.

- **PAUS/AVBRYT (PAUSE/CANCEL)**

Tryck in för att avbryta inställning eller återställa ugnen innan ett nytt program startas.

Tryck in en gång för att tillfälligt avbryta tillagningen och två gånger för att avbryta helt.

Används även för att ställa in barnspärr.

- **START/SNABBSTART**

(START/QUICKSTART)

Tryck in för att starta tillagnings- och upptiningsprogram. Tryck en gång för att starta direkt på högsta effekt.

Visning på displayen:

-- Autotillagning

-- Ingen effekt

-- Stop

-- Förinställning

-- Klocka

-- Barnspärr

-- Tillagningseffekt i procent

-- Viktenhet

-- Medeleffekt

-- Andra steget i tillagningen

-- Hög effekt

-- Första steget i tillagningen

-- Mikrovågor

-- Upptining

BRUKSANVISNING

När kontakten sätts i hörs ett ljud och på displayen visas " " och "1:01".

- ➢ När inställningar gjorts växlar ugnen till viloläge efter cirka 25 sekunder.
- ➢ Om du under tillagningen trycker en gång på STOPP/AVBRYT-knappen pausas programmet. Tryck sedan på START/AVBRYT-knappen för att återuppta. Om du däremot trycker in STOPP/AVBRYT-knappen två gånger avbryts programmet.
- ➢ När tillagningen är klar visas "End" (slut) på displayen och en ljudsignal ljuder varannan minut tills du trycker in STOPP/AVBRYT-knappen eller öppnar luckan.

STÄLLA IN KLOCKAN

Klockan kan ställas in i 12- eller 24-timmarsvisning. Välj mellan de olika lägena genom att trycka in KLOCK-knappen när ugnen är i viloläge.

1. Tryck in KLOCK-knappen en eller två gånger för att välja 12- eller 24-timmarsvisning.
2. Vrid på TID/MENY-reglaget för att ställa in timme.
3. Tryck in KLOCK-knappen.
4. Vrid på TID/MENY-reglaget för att ställa in minuter.
5. Tryck in KLOCK-knappen för att bekräfta.

OBS! Under tillagning kan du kontrollera hur mycket klockan är genom att trycka in KLOCK-knappen.

MIKROVÅGSTILLAGNING

1. Tryck in effektknappen upprepade gånger för att välja effektnivå.
2. Vrid TID/MENY-vredet medurs för att ange tillagningstid. Den längsta tillagningstiden är 95 minuter.
3. Tryck in START/SNABBSTART-knappen för att bekräfta.

Välj effektnivå genom att trycka in effektknappen:

Tryck in effektknappen	Tillagningseffekt (display)
en gång	100 % (100)
Två gånger	80 % (80)
3 gånger	60 % (60)
4 gånger	40 % (40)
5 gånger	20 % (20)
6 gånger	0 % (00)

OBS! Under tillagning kan du kontrollera den aktuella effektnivån genom att trycka in effektknappen.

AUTOMATISK AVFROSTNING

Avfrostningstiden och effektnivån ställs automatiskt in när matens vikt anges. Vikten på frusen mat kan ställas in från 100 g till 1 800 g.

1. Tryck in knappen AUTOUPPTINING en gång.
2. Vrid TID/MENY-knappen för att välja vikt.
3. Tryck in START/SNABBSTART-knappen för att bekräfta.

OBS! Avfrostningsprogrammet pausas efter en tid så att användaren påminns om att maten ska vändas. Tryck därefter in START/SNABBSTART för att återuppta avfrostningen.

SNABBAVFROSTNING

1. Tryck in knappen SNABBAVFROSTNING en gång när ugnen är i pausläge.
2. Vrid på TID/MENY-reglaget för att ange tillagningstid. Den längsta möjliga tiden är 95 minuter.
3. Tryck in START/SNABBSTART-knappen för att bekräfta.

OBS! Avfrostningsprogrammet pausas efter en tid så att användaren påminns om att maten ska vändas. Tryck därefter in START/SNABBSTART för att återuppta avfrostningen.

TILLAGNING I FLERA STEG

Ugnen kan programmeras med högst 2 automatiska tillagningssekvenser. Anta att du vill ställa in följande tillagningsprogram：

Mikrovågstillagning

Mikrovågstillagning (med lägre effektnivå)

1. Ställ in första steget i tillagningsprogrammet. Tryck inte in START/SNABBSTART-knappen.
2. Ställ in det andra steget i tillagningsprogrammet.
3. Tryck in START/SNABBSTART-knappen för att bekräfta.

OBS! Menyerna Snabbtillagning, Autoavfrostning, Snabbavfrostning och Autotillagning kan inte användas vid flerstegstillagning

FÖRINSTÄLLNING

Den här funktionen gör att ugnen startar vid ett senare tillfälle.

1. Ställ in ett tillagningsprogram (dock ej Snabbtillagning, Autoavfrostning, Snabbavfrostning och Autotillagning).
2. Tryck in FÖRINSTÄLLNINGS-knappen en gång.
3. Vrid på MENY/TID-knappen för att välja timme.
4. Tryck in FÖRINSTÄLLNINGS-knappen en gång.
5. Vrid på MENY/TID-knappen för att välja minuter.
6. Tryck in FÖRINSTÄLLNINGS-knappen en gång.

OBS! Du kan kontrollera inställningstiden genom att trycka på PRESET-knappen, men om du trycker på PAUSE / CANCEL-knappen när displayen visar inställningstiden kan funktionen avbrytas.

BARNSPÄRR

Barnspärren gör att barn inte kan använda ugnen utan tillsyn.

Håll STOPP/AVBRYT intryckt i 3 sekunder när ugnen är i pausläge. Då hörs en ljudsignal och spärrindikatorn tänds. När spärren är aktiverad är alla knappar inaktiverade.

Håll in PAUS/AVBRYT i 3 sekunder för att avbryta. Då hörs en ljudsignal och spärrindikatorn släcks.

AUTOTILLAGNING

I följande tillagningslägen behöver man inte ange tillagningstid eller effekt. Det räcker att ange vilken typ av mat som ska tillagas samt vikt eller antal portioner.

1. Vrid TID/MENY-reglaget moturs för att välja alternativ när ugnen är i viloläge.
2. Tryck flera gånger på VIKTINSTÄLLNINGS-knappen för att ange vikt eller antal portioner.
3. Tryck in START/SNABBSTART-knappen för att bekräfta.

TILLAGNINGSLÄGEN

Kod	Mat	Kommentar
1	Mjölk/Kaffe (200 ml/kopp, 1–3 koppar)	För mjölk/kaffe och potatis visas antal portioner istället för vikt. Resultatet av autotillagning beror på faktorer som storlek och form på maten, dina personliga preferenser vad gäller tillagningsgrad och hur maten/drycken placeras i ugnen. Om du tycker att resultatet inte är helt tillfredsställande kan du justera tillagningstiden.
2	Potatis (230 g/portion, 1–3 portioner)	
3	Autouppvärmning (200–800 g)	
4	Fisk (200–600 g)	
5	Popcorn (99 g)	
6	Pizza (150 g, 300 g, 450 g)	

RENGÖRING OCH SKÖTSEL

1. Stäng av ugnen och dra ut kontakten ur vägguttaget innan ugnen rengörs.
2. Håll ugnens insida ren. Torka av med en fuktig trasa om det stänkt mat eller vätska på ugnens väggar. Om ugnen är väldigt smutsig kan ett milt diskmedel användas. Undvik sprayer eller andra kraftiga rengöringsmedel eftersom de kan orsaka fläckar eller göra luckan matt.
3. Rengör ugnens utsida med en fuktig trasa. Se till att vatten inte kommer in i ventilöppningarna eftersom de inre delarna då kan skadas.
4. Torka av luckans in- och utsida, luckans tätningar och intilliggande delar med en fuktig trasa för att få bort spill och stänk. Använd inte rengöringsprodukter med slipmedel.
5. Använd inte ångtvätt
6. Se till att kontrollpanelen inte blir blöt. Rengör med en mjuk, fuktig trasa. När kontrollpanelen rengörs ska ugnsluckan vara öppen så att man inte oavsiktligt råkar sätta på ugnen.
7. Om det uppstår ånga i eller utanpå ugnsluckan, ska den torkas av med en mjuk trasa. Detta kan inträffa om mikrovågsugnen används när luftfuktigheten är hög. Det är normalt.
8. Ibland kan man behöva ta ut och diska glastallriken. Diska tallriken för hand eller i diskmaskin.
9. Rullstödet och botten av ugnen ska rengöras regelbundet så att det inte uppstår

missljud. Torka botten på ugnen med milt diskmedel. Rullstödet kan diskas för hand eller i diskmaskin. Se sedan till att sätta tillbaka rullstödet i rätt position.

10. Dålig lukt avlägsnas med en kopp vatten blandat med citronsaft och rivet citronskal. Häll allt i en mikrovågstålig skål och kör mikron i 5 minuter. Torka ordentligt och eftertorka med en torr mjuk trasa.
11. Om lampan blir utbränd kan du kontakta kundtjänst för att få den utbytt.
12. Ugnen ska rengöras regelbundet och alla matrester avlägsnas. Om man inte hålier ugnen ren kan det leda till att ytan försämras, vilket kan påverka apparatens hållbarhet och eventuellt medföra risker.
13. Apparaten får inte kasseras som hushållsavfall utan ska lämnas till återvinningsstation.

Bruksanvisningen kan även läsas och laddas ner från vår webbplats:

www.cylinda.se

Microwave Oven Instructions

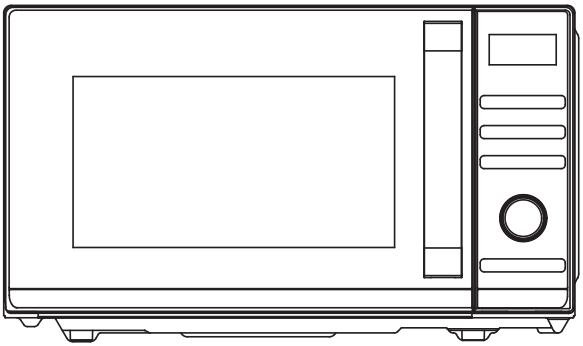

Model: FM3123RF
Opco SKU Number: 9001187

Owner's Manual

Please read these instructions carefully before installing and operating the oven.

CONTENT

CONTENT 1
PRECAUTIONS TO AVOID POSSIBLE EXPOSURE TO EXCESSIVE MICROWAVE ENERGY 2
IMPORTANT SAFETY INSTRUCTIONS 2
INSTALLATION GUIDE 5
GROUNDING INSTRUCTIONS 6
RADIO INTERFERENCE 6
BEFORE CALLING FOR SERVICE 7
COOKING TECHNIQUES 7
COOKING UTENSILS GUIDE 8
SPECIFICATIONS 9
PRODUCT DIAGRAM 9
CONTROL PANEL 10
OPERATION INSTRUCTIONS 12
- SETTING THE CLOCK 12
- MICROWAVE COOKING 13
- EXPRESS COOKING 13
- AUTO DEFROST 13
- SPEED DEFROST 13
- MULTISTAGE COOKING 14
- PRESET 14
- CHILD LOCK 14
- AUTO COOK 15

CLEANING AND CARE 15

PRECAUTIONS TO AVOID POSSIBLE EXPOSURE TO EXCESSIVE MICROWAVE ENERGY

1. Do not attempt to operate this oven with the door open since open-door operation can result in harmful exposure to microwave energy. It is important not to defeat or tamper with the safety interlocks.
2. Do not place any object between the oven front face and the door or allow soil or cleaner residue to accumulate on sealing surfaces.
3. Do not operate the oven if it is damaged. It is very important that the oven door close properly and that there is no damage to the
   a) Door (including any bent),
   b) Hinges and latches (broken or loosened),
   c) Door seals and sealing surfaces.
4. The oven should not be adjusted or repaired by anyone except qualified service personnel.

IMPORTANT SAFETY INSTRUCTIONS

When using electrical appliance basic safety precautions should be followed, including the following:

WARNING!--To reduce the risk of burns, electric shock, fire, injury to persons or exposure to excessive microwave energy:

1. Use this appliance only for its intended use as described in the manual. Do not use corrosive chemicals or vapors in this appliance. This type of oven is specifically designed to heat, cook or dry food. It is not designed for industrial or laboratory use.
2. Do not operate the oven when empty.
3. Do not operate this appliance if it has a damaged cord or plug, if it is not working properly, or if it has been damaged or dropped. If the supply cord is damaged, it must be replaced by the manufacturer or its service agent or a similarly qualified person in order to avoid a hazard.
4. **WARNING!**--Only allow children to use the oven without supervision when adequate instructions have been given so that the child is able to use the oven in a safe way and understands the hazards of improper use.
5. To reduce the risk of fire in the oven cavity:

- When heating food in plastic or paper container, keep an eye on the oven due to the possibility of ignition.
- Remove wire twist-ties from paper or plastic bags before placing bag in oven.
- If smoke is observed, switch off or unplug the appliance and keep the door closed in order to stifle any flames.
- Do not use the cavity for storage purposes. Do not leave paper products, cooking utensils, or food in the cavity when not in use.
- The microwave oven is intended for heating food and beverages. Drying of food or clothing and heating of warming pads, slippers, sponges, damp cloth and similar may lead to risk of injury, ignition or fire.

6. **WARNING!**--Liquid or other food must not be heated in sealed containers since they are liable to explode.
7. Microwave heating of beverages can result in delayed eruptive boiling, therefore care has to be taken when handle the container.
8. Do not fry food in the oven. Hot oil can damage oven parts and utensils and even result in skin burns.
9. Eggs in their shell and whole hard-boiled eggs should not be heated in microwave ovens since they may explode even after microwave heating has ended.
10. Pierce foods with heavy skins such as potatoes, whole squashes, apples and chestnuts before cooking.
11. The contents of feeding bottles and baby food jars should be stirred or shaken and the temperature should be checked before serving in order to avoid burns.
12. Cooking utensils may become hot because of heat transferred from the heated food. Potholders may be needed to handle the utensil.
13. Utensils should be checked to ensure that they are suitable for use in microwave oven.
14. **WARNING!**--It is hazardous for anyone other than a trained person to carry out any service or repair operation which involves the removal of any cover which gives protection against exposure to microwave energy.

15. This product is a Group 2 Class B ISM equipment. The definition of Group 2 which contains all ISM (Industrial, Scientificand Medical)equipment in which radio-frequency energy is intentionally generated and/or used in the form of electromagnetic radiation for the treatment of material, and spark erosion equipment. For Class B equipment is equipment suitable for use in domestic establishments and in establishments directly connected to a low voltage power supply network which supplies buildings used for domestic purpose.
16. This appliance is not intended for use by persons (including children) with reduced physical, sensory or mental capabilities, or lack of experience and knowledge, unless they have been given supervision or instruction concerning use of the appliance by a person responsible for their safety.
17. Children should be supervised to ensure that they do not play with the appliance.
18. The microwave oven is only used in freestanding.
19. **WARNING!**--Do not install oven over a range cooktop or other heat-producing appliance. if installed could be damaged and the warranty would be avoid .
20. The microwave oven shall not be placed in a cabinet.
21. **WARNING!--**The appliance and its accessible parts become hot during use.
22. **WARNING!**--Accessible parts may become hot during use. Young children should be kept away.
23. During use the appliances becomes hot. Care should be taken to avoid touching heating elements inside the oven, for cooking ranged and ovens.
24. The temperature of accessible surfaces may be high when the appliance is operating.
25. The appliance shall be placed against a wall.
26. Appliance is not to be used by children or persons with reduced physical, sensory or mental capabilities, or lack of experience and knowledge, unless they have been given supervision or instruction.
27. **WARNING!**--If the door or door seals are damaged, the oven must not be operated until it has been repaired by a competent person.
28. The appliances are not intended to be operated by means of an external timer or separate remote-control system.
29. The microwave oven is for household use only and not for commercial use.
30. Never remove the distance holder in the back or on the sides, as it ensures a minimum distance from the wall for air circulation.
31. Please secure the turntable before you move the appliance to avoid damages.

32. **CAUTION!**--It is dangerous to repair or maintain the appliance by no other than a specialist because under these circumstances the cover have to be removed which assures protection against microwave radiation. This applies to changing the power cord or the lighting as well. Send the appliance in these cases to our service centre.
33. The microwave oven is intended for defrosting, cooking and steaming of food only.
34. Use gloves if you remove any heated food.
35. Caution! Steam will escape, when opening lids or wrapping foil.
36. This appliance can be used by children aged from 8 years and above and persons with reduced physical, sensory or mental capabilities or lack of experience and knowledge if they have been given supervision or instruction concerning use of the appliance in a safe way and understand the hazards involved. Children shall not play with the appliance. Cleaning and user maintenance shall not be made by children unless they are aged from 8 years and above and supervised.
37. If smoke is emitted, switch off or unplug the appliance and keep the door closed in order to stifle any flames.

INSTALLATION GUIDE

1. Make sure that all the packing materials are removed from the inside of the door.
2. **WARNING!**--Check the oven for any damage, such as misaligned or bent door, damaged door seals and sealing surface, broken or loose door hinges and latches and dents inside the cavity or on the door. If there is any damage, do not operate the oven and contact qualified service personnel.
3. This microwave oven must be placed on a flat, stable surface to hold its weight and the heaviest food likely to be cooked in the oven.
4. Do not place the oven where heat, moisture, or high humidity are generated, or near combustible materials.
5. For correct operation, the oven must have sufficient airflow. Allow 20cm of space above the oven, 10cm at back and 5cm at both sides. Do not cover or block any openings on the appliance. Do not remove feet.
6. Do not operate the oven without glass tray, roller support, and shaft in their proper positions.
7. Make sure that the power supply cord is undamaged and does not run under the oven or over any hot or sharp surface.
8. The socket must be readily accessible so that it can be easily unplugged in an emergency.
9. Do not use the oven outdoors.

GROUNDING INSTRUCTIONS

This appliance must be grounded. This oven is equipped with a cord having a grounding wire with a grounding plug. It must be plugged into a wall receptacle that is properly installed and grounded. In the event of an electrical short circuit, grounding reduces risk of electric shock by providing an escape wire for the electric current. It is recommended that a separate circuit serving only the oven be provided. Using a high voltage is dangerous and may result in a fire or other accident causing oven damage.

WARNING!--Improper use of the grounding plug can result in a risk of electric shock.

Note:

1. If you have any questions about the grounding or electrical instructions, consult a qualified electrician or service person.
2. Neither the manufacturer nor the dealer can accept any liability for damage to the oven or personal injury resulting from failure to observe the electrical connection procedures.

The wires in this cable main are colored in accordance with the following code:

Green and Yellow = EARTH

Blue = NEUTRAL

Brown = LIVE

RADIO INTERFERENCE

Operation of the microwave oven can cause interference to your radio, TV, or similar equipment.When there is interference, it may be reduced or eliminated by taking the following measures:

1. Clean door and sealing surface of the oven.
2. Reorient the receiving antenna of radio or television.
3. Relocate the microwave oven with respect to the receiver.
4. Move the microwave oven away from the receiver.
5. Plug the microwave oven into a different outlet so that microwave oven and receiver are on different branch circuits.

BEFORE CALLING FOR SERVICE

Before asking for service, please check each item below:

- Check to ensure the oven is plugged in securely. If not, remove the plug from the outlet, wait 10 seconds, and plug it in again securely.
- Check for a blown circuit fuse or a tripped main circuit breaker. If these seem to be operating properly, test the outlet with another appliance.
- Check to ensure the control panel is programmed correctly and the timer is set.
- Check to ensure the door is securely closed, engaging the door lock system. If the door is not properly closed, the microwave energy will not flow inside.

IF NONE OF THE ABOVE RECTIFIES THE SITUATION, THEN CONTACT A QUALIFIED TECHNICIAN. DO NOT TRY TO ADJUST OR REPAIR THE OVEN YOURSELF.

COOKING TECHNIQUES

1. Arrange food carefully. Place thickest areas towards outside of dish.
2. Watch cooking time. Cook for the shortest amount of time indicated and add more as needed. Food severely overcooked can smoke or ignite.
3. Cover foods while cooking. Covers prevent spattering and help foods to cook evenly.
4. Turn foods over once during microwave cooking to speed cooking of such foods as chicken and hamburgers. Large items like roasts must be turned over at least once.
5. Rearrange foods such as meatballs halfway through cooking both from top to bottom and from the center of the dish to the outside.

COOKING UTENSILS GUIDE

1. Microwave cannot penetrate metal.Only use utensils that are suitable for use in microwave ovens. Metallic containers for food and beverages are not allowed during microwave cooking. This requirement is not applicable if the manufacturer specifies size and shape of metallic containers suitable for microwave cooking.
2. Microwave cannot penetrate metal, so metal utensils or dishes with metallic trim should not be used.
3. Do not use recycled paper products when microwave cooking, as they may contain small metal fragments which may cause sparks and/or fires.
4. Round /oval dishes rather than square/oblong ones are recommend, as food in corners tends to overcook.
5. Narrow strips of aluminum foil may be used to prevent overcookinzeg of exposed areas. But be careful don't use too much and keep a distance of 1 inch (2.54cm) between foil and cavity.

The list below is a general guide to help you select the correct utensils.

Cookware	Microwave Cooking
Heat–Resistant Glass	Yes
Non Heat–Resistant Glass	No
Heat–Resistant Ceramics	Yes
Microwave–Safe Plastic Dish	Yes
Kitchen Paper	Yes
Metal Tray	No
Metal Rack	No
Aluminum Foil & Foil Containers	No

SPECIFICATIONS

Power Consumption	230V/50Hz, 1200W(microwave)
Output	700W
Operation Frequency	2450MHz
Outside Dimensions	262mm(H)×452mm(W)×347mm(D)
Oven Cavity Dimensions	198mm(H)×315mm(W)×297mm(D)
Oven Capacity	Compact 20Litres
Net Weight	Approx.10.8kg

PRODUCT DIAGRAM

1. Door Safety Lock System
2. Oven Window
3. Shaft
4. Roller Ring
5. Control Panel
6. Wave Guide
(Please do not remove the mica plate covering the wave guide)
7. Glass Tray

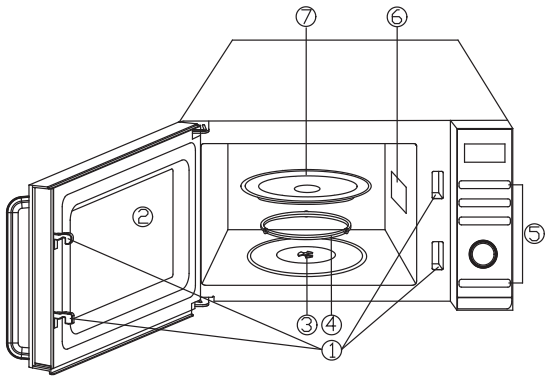

CONTROL PANEL

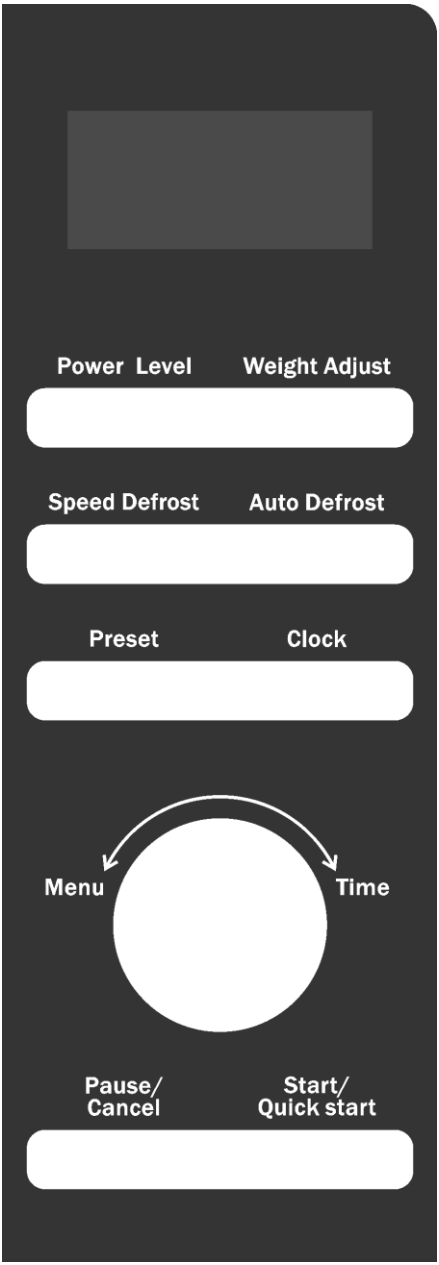

- **DISPLAY**

Show cooking time, power, indicators and clock time.

- **POWER LEVEL**

Press to set microwave cooking power level.

- **WEIGHT ADJUST**

Press to set food weight or servings.

- **SPEED DEFROST**

Press to defrost food based on time.

- **AUTO DEFROST**

Press to defrost food based on weight.

- **PRESET**

Use to set the oven to start-up at a later time.

- **CLOCK**

Press to set clock time.

- **MENU/TIME (dial)**

Turn to set time and select auto cooking menu.

- **PAUSE/CANCEL**

Press to cancel setting or reset the oven before setting a cooking program.
Press once to temporarily stop cooking, or twice to cancel cooking altogether.
It is also used to set child lock.

- **START/QUICK START**

Press to start cooking and defrosting programs.Simply press it once to heat immediately at full power level

Screen Display:

--Auto Cooking

--Zero Power

--Stop

--Preset

--Clock

--Child Lock

--Microwave Cooking Power Percentage

--Weight Unit

--Middle Power

--The Second Stage of Cooking

--High Power

--The First Stage of Cooking

--Microwave

--Defrost

OPERATION INSTRUCTIONS

- When the oven first plugged in, a beep will sound and the display will show "" and "1:01".
- In the process of setting, broke about 25 seconds the oven will return to standby mode.
- During cooking, if press PAUSE/CANCEL button once, the program will be paused, then press START/QUICK START button to resume, but if pressPAUSE/CANCEL button twice,the program will be canceled.
- After cooking end, the display will show End and beep will sound every two minutes until user press PAUSE/CANCEL button or open the door.

SETTING THE CLOCK

This is a 12- or 24- hour clock. You can choose to set the clock time in 12- or 24- hour by pressing CLOCK button in standby mode.

1. In standby mode, press CLOCK once or twice to select 12- or 24- hour display.
2. Turn MENU/TIME dial to set hour digit.
3. Press CLOCK button.
4. Turn MENU/TIME dialto setminutedigit.
5. Press CLOCK to confirm.

NOTE: During cooking, you can check the current clock time by pressing CLOCK.

MICROWAVE COOKING

1. Press POWER LEVEL button repeatedly to select power level.
2. Turn MENU/TIME dial clockwise to set cooking time.The longest time is 95 minutes.
3. Press START/QUICK START button to confirm.

Select power level by pressing POWER LEVEL button:

Press POWER LEVEL Button	Cooking Power (Display)
once	100% (100)
twice	80% (80)
3 times	60% (60)
4 times	40% (40)
5 times	20% (20)
6 times	0% (00)

NOTE: During cooking, you can check the current cooking power level by pressing POWER LEVEL button.

EXPRESS COOKING

Use this feature to program the oven to microwave food at 100% power conveniently. In standby mode,press START/QUICK START button repeatedly to set cooking time (each press to increase 30 seconds, and up to 10 minutes), the oven starts cooking immediately at full power.

AUTO DEFROST

The defrosting time and power level are automatically set once the food weight is programmed.The frozen food weight ranges from100g to 1800g.

1. Press AUTO DEFROST button once.
2. Press WEIGHT ADJUST button repeatedly to select food weight.
3. Press START/QUICK START button to confirm.

NOTE: During defrosting, the system will pause to remind user to turn food over, and then press START/QUICK START button to resume defrosting.

SPEED DEFROST

1. In standby mode, press SPEEDDEFROST button once.
2. Turn MENU/TIME dial to set defrosting time.The longest time is 95 minutes.
3. Press START/QUICK START button to confirm.

NOTE: During defrosting, the system will pause and sound to remind user to turn food

over, and then press START/QUICK START button to resume defrosting.

MULTISTAGE COOKING

Your oven can be programmed for up to 2 automatic cooking sequences.
Suppose you want to set the following cooking program:
Microwavecooking
↓
Microwavecooking (with lower power level)

1. Set the first microwave cooking program. Do not pressSTART/QUICK START.
2. Set the second microwave cooking program.
3. Press START/QUICK START button to confirm.

NOTE: Express cooking, auto defrost, speed defrostand auto cook menus can't be set in multistage cooking.

PRESET

This function allows the oven to start in a later time.

1. Set a cooking program (except express cooking, auto defrost and speed defrost).
2. Press PRESET button once.
3. Turn MENU/TIME dial to set hour digit.
4. Press PRESET button once.
5. Turn MENU/TIME dial to set minute digit.
6. Press PRESET button.

NOTE: You can check the settingtime by pressing PRESET button, but if PAUSE/CANCEL button is pressed when the display shows thesetting time, the function can be canceled.

CHILD LOCK

The child lock prevents unsupervised operation by children.
To set:In standby mode, press and hold PAUSE/CANCEL for 3 seconds,then a beep will sound,the oven will auto enter child lock mode and the lock indicator light will turn on. In the lock state, all buttons are disabled.
To cancel:Press and hold PAUSE/CANCEL for 3 seconds,then a beep will sound and the indicator light will come off.

AUTO COOK

Forthe following food or cooking mode, it is not necessary to program the cooking time and power. It is sufficient to indicate the type of food that you want to cook as well as the weight or servings of this food.

1. In standby mode, turn MENU/TIME dial anti-clockwiseto selectfood code.
2. Press WEIGHT ADJUST button repeatedly to setfood weight or servings.
3. Press START/QUICK START button to confirm.

Auto cook menus:

Code	Food	Note
1	Milk/Coffee (200 ml/cup, 1-3 cups)	The result of auto cooking depends on factors such as the shape and size of food, your personal preference as to the doneness of certain foods and even how well you happen to place food in the oven. If you find the result at any rate not quite satisfactory, please adjust the cooking time a little bit accordingly.
2	Potatoes (230 g/serving, 1-3 servings)	
3	Auto Reheat (200-800 g)	
4	Fish (200-600 g)	
5	Popcorn (99 g)	
6	Pizza (150 g, 300 g, 450 g)	

CLEANING AND CARE

1. Turn off the oven and unplug the power cord from the wall when cleaning.
2. Keep the inside of the oven clean. When food splatters or spilled liquids adhere to oven walls, wipe with a damp cloth. Mild detergents may be used if the oven gets very dirty. Avoid using spray or other harsh cleaners.They may stain, streak or dull the door surface.
3. The outside of the oven should be cleaned with a damp cloth. To prevent damage to the operating parts inside the oven, water should not be allowed to seep into the ventilation openings.
4. Wipe the door and window on both sides, the door seals and adjacent parts frequently with a damp cloth to remove any spills or spatters. Do not use abrasive cleaner.
5. A steam cleaner is not be used.

6. Do not allow the control panel to become wet. Clean with a soft, damp cloth. When cleaning the control panel, leave oven door open to prevent oven from accidentally turning on.
7. If steam accumulates inside or around the outside of the oven door, wipe with a soft cloth. This may occur when the microwave oven is operated under high humidity condition. And it is normal.
8. It is occasionally necessary to remove the glass tray for cleaning. Wash the tray in warm sudsy water or in a dishwasher.
9. The roller ring and oven floor should be cleaned regularly to avoid excessive noise. Simply wipe the bottom surface of the oven with mild detergent. The roller ring may be washed in mild, soapy water or in a dishwasher. When removing the roller ring, be sure to replace it in the proper position.
10. Remove odors from your oven by combining a cup of water with the juice and skin of one lemon in a microwaveable bowl.Microwave for 5 minutes. Wipe thoroughly and dry with a soft cloth.
11. If the light bulb burns out, please contact customer service to have it replaced.
12. The oven should be cleaned regularly and any food deposits should be removed. Failure to maintain the oven in a clean condition could lead to deterioration of surface that could adversely affect the life of the unit and could possibly result in a hazardous situation.
13. Please do not dispose of this appliance into the domestic rubbish bin; it should be disposed to the particular disposal center provided by the municipalities.

The user manual can also be check and download from our website: www.cylinda.se.

Service

Vi har service i hela Sverige/ Nationwide service in Sweden

Besök www.cylinda.se / Visit www.cylinda.se

Ring 0771-25 25 00 (endast lokaltaxa) / Call 0771-25 25 00

Uppge / Declare

Maskintyp / Model code

Serienummer / Serial number

Inköpsdatum / Purchase date

Problembeskrivning / Problem description

Namn och adress / Name and address

Ditt telefonnummer / Phone number

Kontakta oss / Contact us

www.cylinda.se

Cylinda
år efter år

Elektroskandia Sverige AB, Cylinda, 191 83 Sollentua